

Van der Brugge

Makelaardij ◣ Verzekeringen ◣ Hypotheken

Dokter van Stratenweg 667

Gorinchem







Welkom 5

Highlights 7

Woonkamer & balkon 9

Keuken 15

Tweede woonlaag: slaapkamers & badkamer 17

Wonen in Gorinchem 29

Plattegronden 30

Kadastrale kaart 33

Disclaimer
Deze brochure is met zorg samengesteld. Er kunnen echter geen rechten worden ontleend aan de verstrekte informatie. Van der Brugge Makelaardij en de verkoper aanvaarden geen aansprakelijkheid voor eventuele onjuistheden, onvolledigheden of verouderde informatie in deze brochure.



Centraal, groen en ruim wonen met twee balkons

Op de 11e verdieping van een verzorgd complex aan de Dokter van Stratenweg 667 bevindt zich deze fijne maisonnettewoning met twee volwaardige woonlagen en maar liefst twee balkons. Hier woon je in alle rust, omringd door groen, met een vrij uitzicht en alle comfort binnen handbereik.

Bij binnenkomst valt direct de lichte en ruime woonkamer op. Dankzij de grote raampartijen geniet je hier van een prettige lichtinval en een prachtig groen uitzicht. De woonkamer biedt volop ruimte voor een comfortabele zithoek én een gezellige eethoek.

Vanuit de woonkamer heb je toegang tot het eerste balkon: een heerlijke buitenruimte met voldoende plek voor een fijne zitplek waar je kunt ontspannen en genieten van de hoogte en het uitzicht.

De moderne, afgesloten keuken is strak uitgevoerd en van alle gemakken voorzien. Hier kook je in alle rust, met voldoende werk- en opbergruimte.

Op de bovenverdieping bevinden zich twee slaapkamers van prima formaat. Beide kamers zijn licht dankzij de grote raampartijen en bieden voldoende ruimte voor een tweepersoonsbed en kastruimte. De masterbedroom beschikt over een eigen balkon: een absolute meerwaarde die zorgt voor extra wooncomfort en een heerlijke privé buitenplek.

De badkamer is modern en strak afgewerkt en goed onderhouden. Tevens bevinden zich hier de aansluitingen voor de wasmachine en droger. Het separate toilet op deze verdieping is eveneens modern uitgevoerd.

Kortom: een comfortabele en lichte maisonnette op hoogte, met twee balkons, moderne afwerking en een groene woonomgeving.





Gebruiksoppervlakte	**ca. 85 m²**
Inhoud	**ca. 250 m³**
Kamers	**3**
Slaapkamers	**2**
Bouwjaar	**1977**
Energielabel	**B**

Highlights

- Woonoppervlakte 85 m2
- Bouwjaar 1977
- Energielabel B
- Airconditioning voor extra comfort in zowel de zomer als winter
- Eigen berging op de begane grond
- 2 ruime slaapkamers
- Moderne badkamer met inloopdouche
- 2 buitenruimtes
- Ruime parkeergelegenheid bij het complex: altijd plek voor de deur
- Vrij uitzicht vanuit de woning
- Groene omgeving
- Stadse voorzieningen om de hoek
- Goede bereikbaarheid met de auto en openbaar vervoer





Woonkamer & balkon

Bij binnenkomst valt direct de lichte en ruime woonkamer op. Dankzij de grote raampartijen geniet je hier van een prettige lichtinval en een prachtig groen uitzicht. De woonkamer biedt volop ruimte voor een comfortabele zithoek en een gezellige eethoek.
Vanuit de woonkamer heb je toegang tot het eerste balkon: een heerlijke buitenruimte met voldoende plek voor een fijne zitplek waar je kunt onspannen en genieten van de hoogte en het uitzicht.













Moderne keuken

De moderne, afgesloten keuken is strak uitgevoerd en van alle gemakken voorzien. Hier kook je in alle rust, met voldoende werk- en opbergruimte.









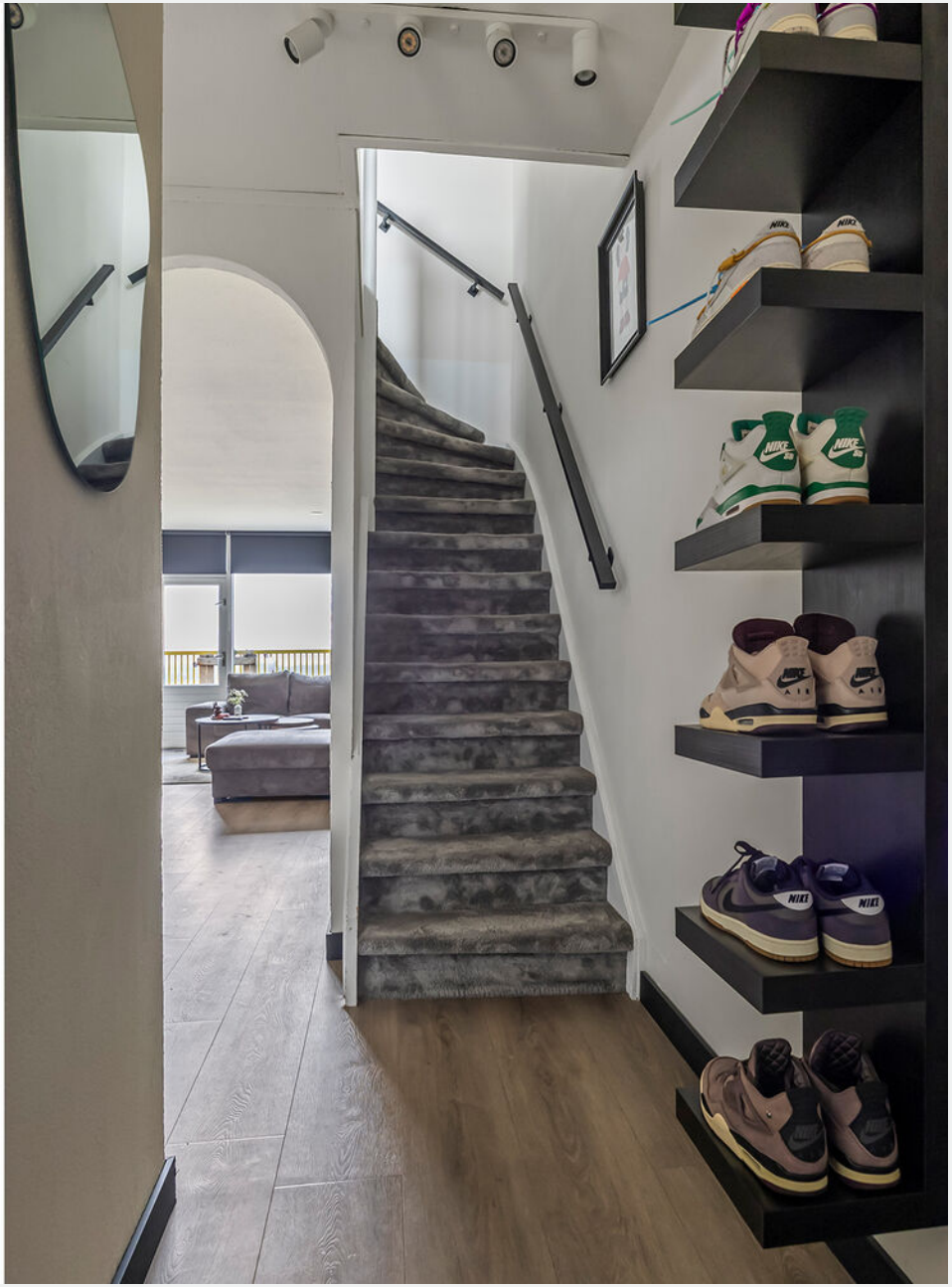





Tweede woonlaag: slaapkamers & badkamer

Op de bovenverdieping bevinden zich twee slaapkamers van prima formaat. Beide kamers zijn licht dankzij de grote raampartijen en bieden voldoende ruimte voor een tweepersoonsbed en kastruimte. De masterbedroom beschikt over een eigen balkon, een absolute meerwaarde die zorgt voor extra wooncomfort en een heerlijke buitenplek.

De badkamer is modern en strak afgewerkt en goed onderhouden. Je vindt hier een ruime inloopdouche, een stijlvol wastafelmeubel en een extra toilet. Tevens bevinden zich hier de aansluitingen voor de wasmachine en droger.




























665
664
663
565
564
563
465
464
463
365
364
363
265
264
263
165
164
163





Wonen in Gorinchem

De charme van Gorinchem zit 'm in de kleinschaligheid en karakteristieke sfeer: smalle straatjes, sfeervolle gevels, horecagelegenheden en boetiekjes wisselen elkaar af. Tegelijkertijd vind je er alle dagelijkse voorzieningen die je nodig hebt: supermarkten, scholen, sportclubs, gezondheidszorg en uitstekende openbaar vervoerverbindingen.

Wonen dichtbij het centrum betekent dat je letterlijk de stad in kunt stappen zodra je de deur uitgaat. Of je nu zin hebt in een kop koffie op een terras, een avondje uit, een bezoek aan de weekmarkt of een wandeling langs de vestingswallen en het water: alles is op loopafstand.

Daarnaast heeft Gorinchem een prettige balans tussen stedelijk gemak en rust: je woont er zonder de drukte van de grote stad, maar je hebt wel alle gemakken binnen handbereik. Met diverse groene parken, waterpartijen en een vriendelijke gemeenschap is het bovendien een omgeving waar je je snel thuis voelt.






BAYLINER

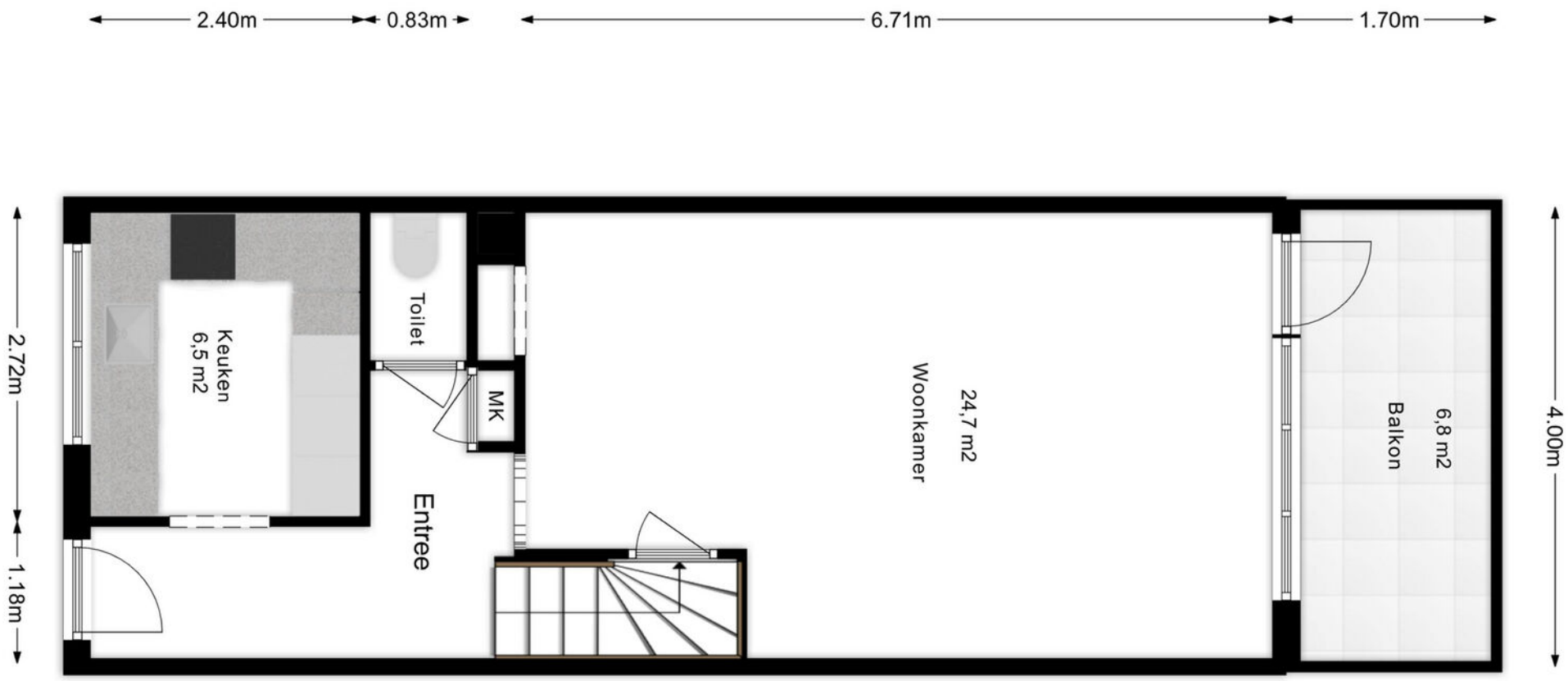

Eerste verdieping

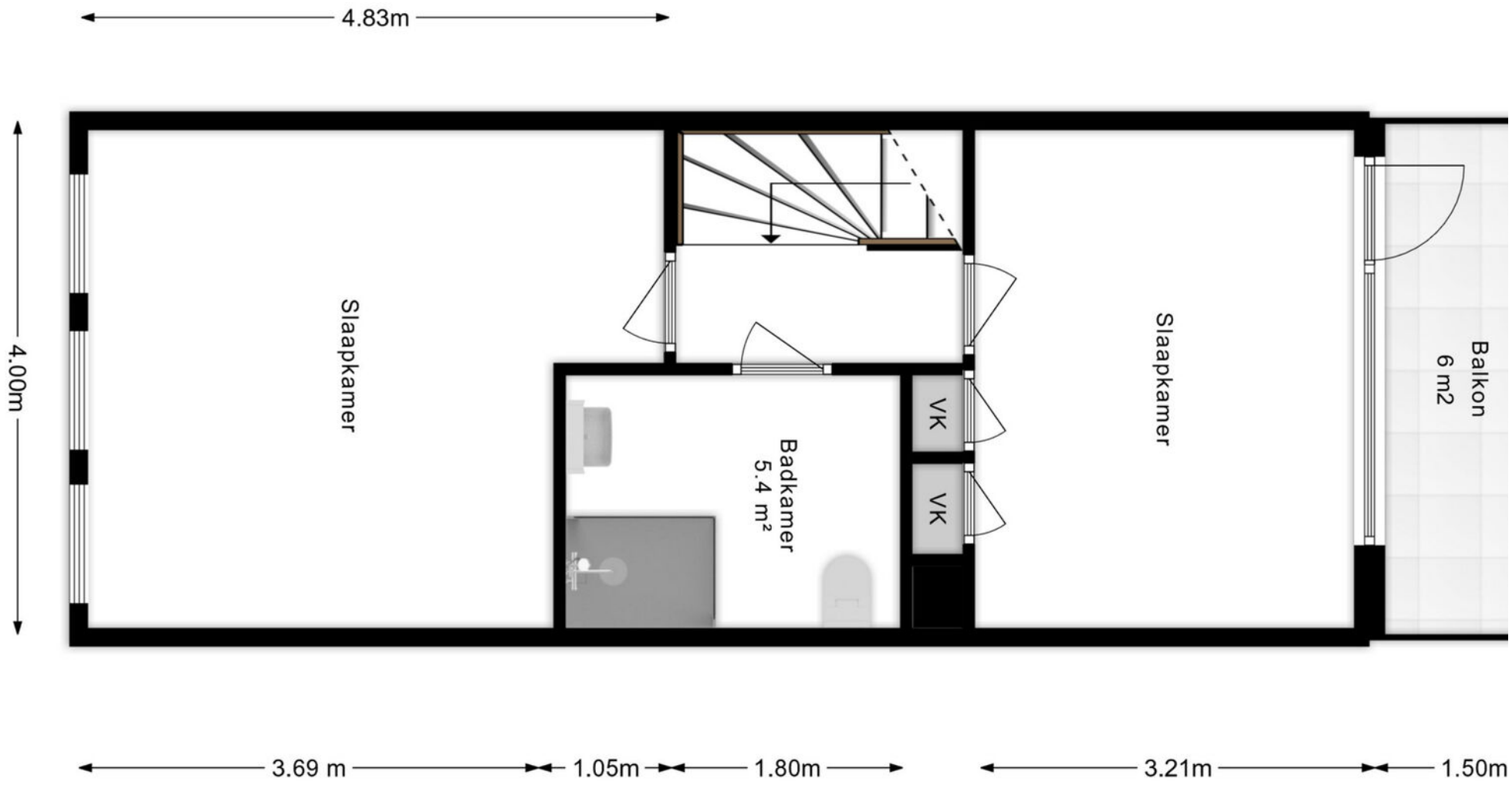

Tweede verdieping

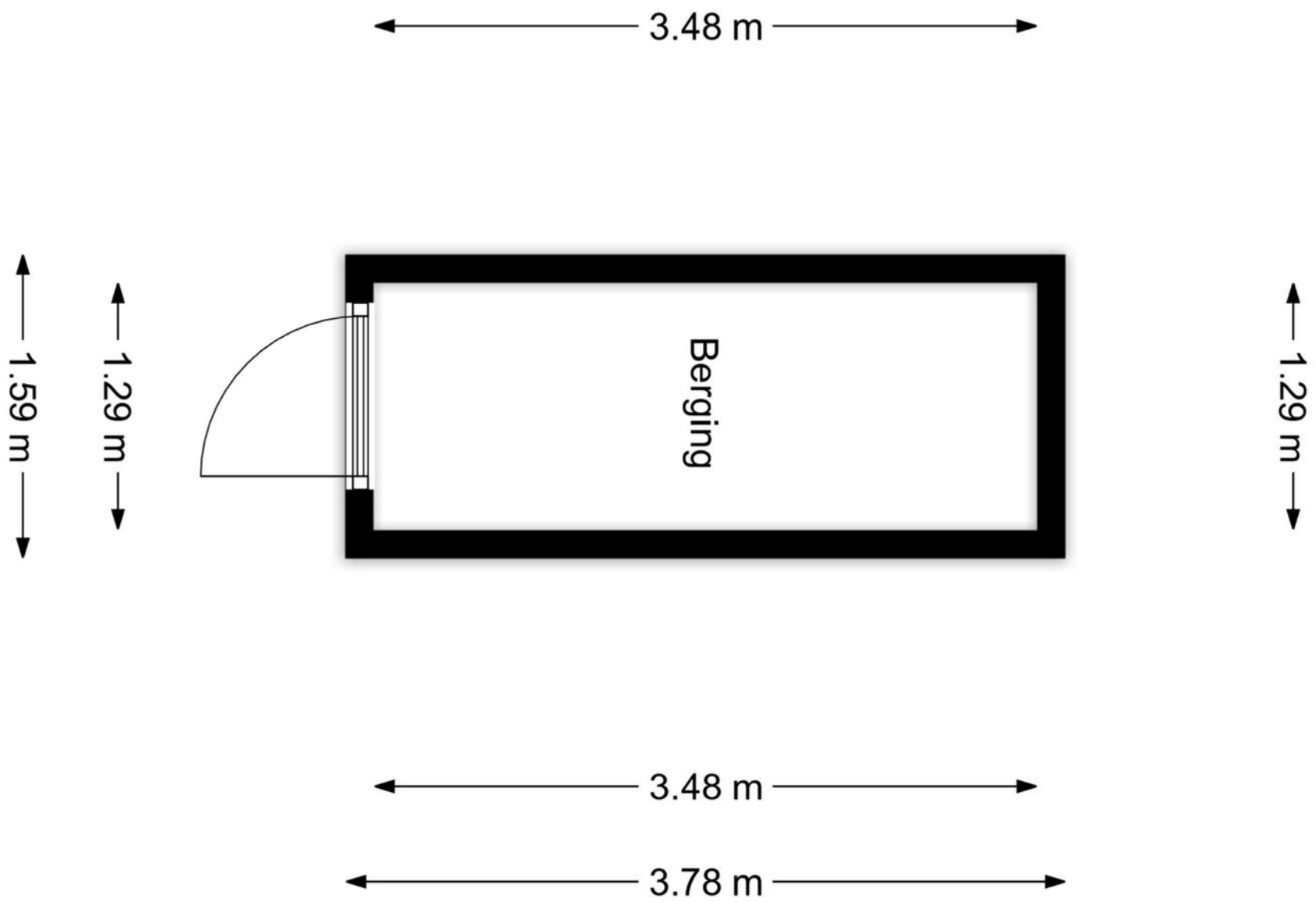

Berging

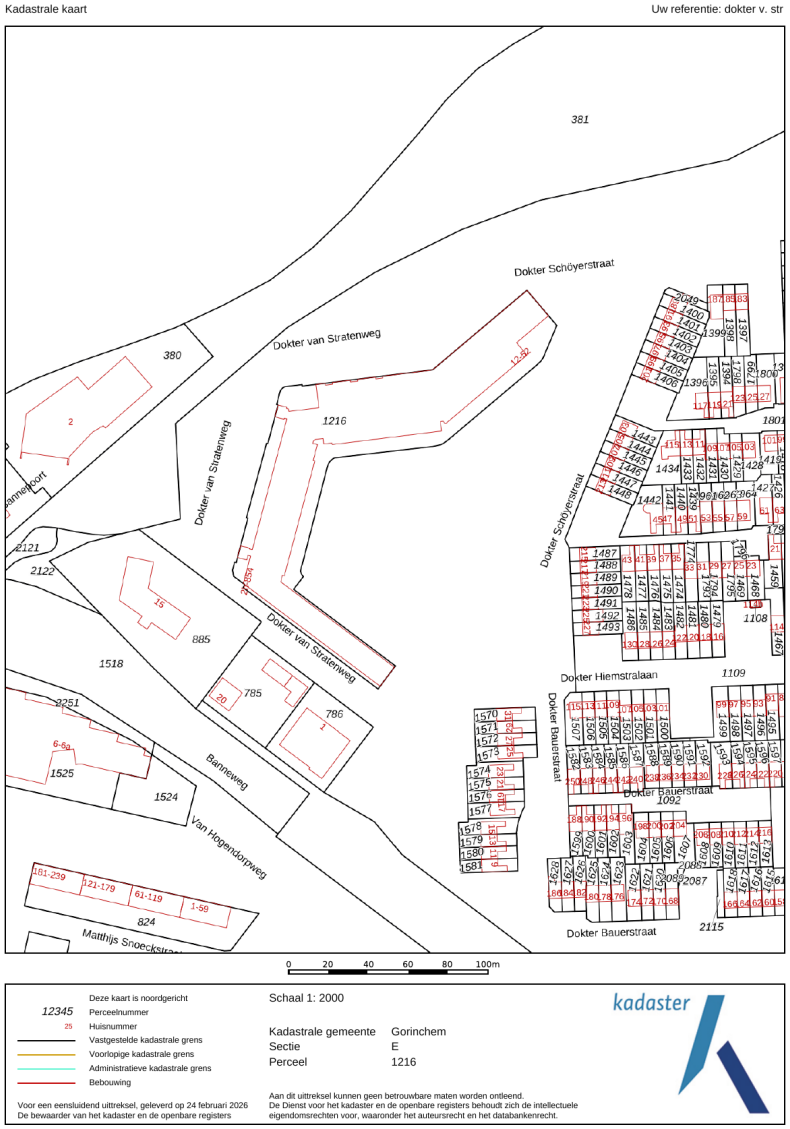

Kadastrale kaart





Van der Brugge

Sinds 1973 is Van der Brugge de actiefste makelaar in de regio, die zich uitstrekt van Sliedrecht tot Geldermalsen: de Alblasserwaard, de Vijfheerenlanden, de West-Betuwe en het land van Heusden en Altena. Ons team van vijf makelaars is dynamisch, enthousiast en altijd bereikbaar, met vijf vestigingen in Gorinchem, Leerdam, Sleeuwijk, Hardinxveld-Giessendam en Tiel. Wij onderscheiden ons door nét een stap extra te zetten. Dat betekent dat we continu innoveren en maatwerk leveren. Onze makelaars houden de lijnen graag kort, dus u kunt ons ook op zaterdag of in de avonduren bereiken. Zo kunnen we snel schakelen. Uw huis de volgende dag online? Bij ons kan het.

Kracht van zichtbaarheid

Van der Brugge heeft het grootste aanbod in zowel nieuwbouw als bestaande woningen. Daarnaast beschikken wij over een uitgebreid netwerk van woningzoekenden en hun wensen, aan wie onze woonmatchmakelaars huizen gericht kunnen aanbieden. Wij geloven in de kracht van zichtbaarheid en zijn daarom de actiefste makelaar op sociale media. Omdat we het grootste netwerk in de regio hebben, wordt bijna de helft van alle woningen binnen twee weken verkocht, nog vóór ze de woningmarkt op gaan. Maar uw huis kan ook in verschillende fases te koop worden aangeboden, waardoor we uw woning op meerdere momenten in de markt kunnen zetten om verkoopkansen te creëren. Net wat u wilt.

Meer dan een makelaar

Van der Brugge is méér dan een makelaar. Door bijvoorbeeld nauw samen te werken met Van der Brugge Verzekeringen en de HypotheekWeter hebben we alles in huis om de aan- en verkoop van uw huis van begin tot eind te begeleiden. Van energielabel, bouwkundige keuring tot de offerte van de schilder, wij regelen het.

Wij willen iedere dag opnieuw de beste zijn, om uw droomwoning een stap dichterbij te brengen.

Van der Brugge Makelaardij

vanderbrugge.nl

Vijfzinnenstraat 6a
4201 JD **Gorinchem**
0183 - 635 011

Fonteinstraat 2
4141 CG **Leerdam**
0345 - 613 949

Nieuwe Es 11
4254 AW **Sleeuwijk**
0183 - 678 300

Peulenstraat 208
3371 AS **Hardinxveld-Giessendam**
0184 - 230 080

Witte makelaars

wittemakelaars.nl

Veemarkt 4
4001 AE **Tiel**
0344 – 619 344

Van der Brugge

Makelaardij ◣ Verzekeringen ◣ Hypotheken

Vastgoed Ned.

